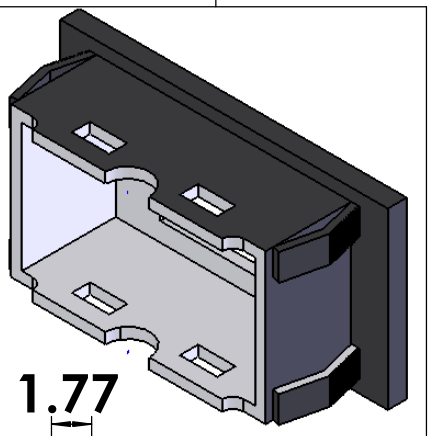

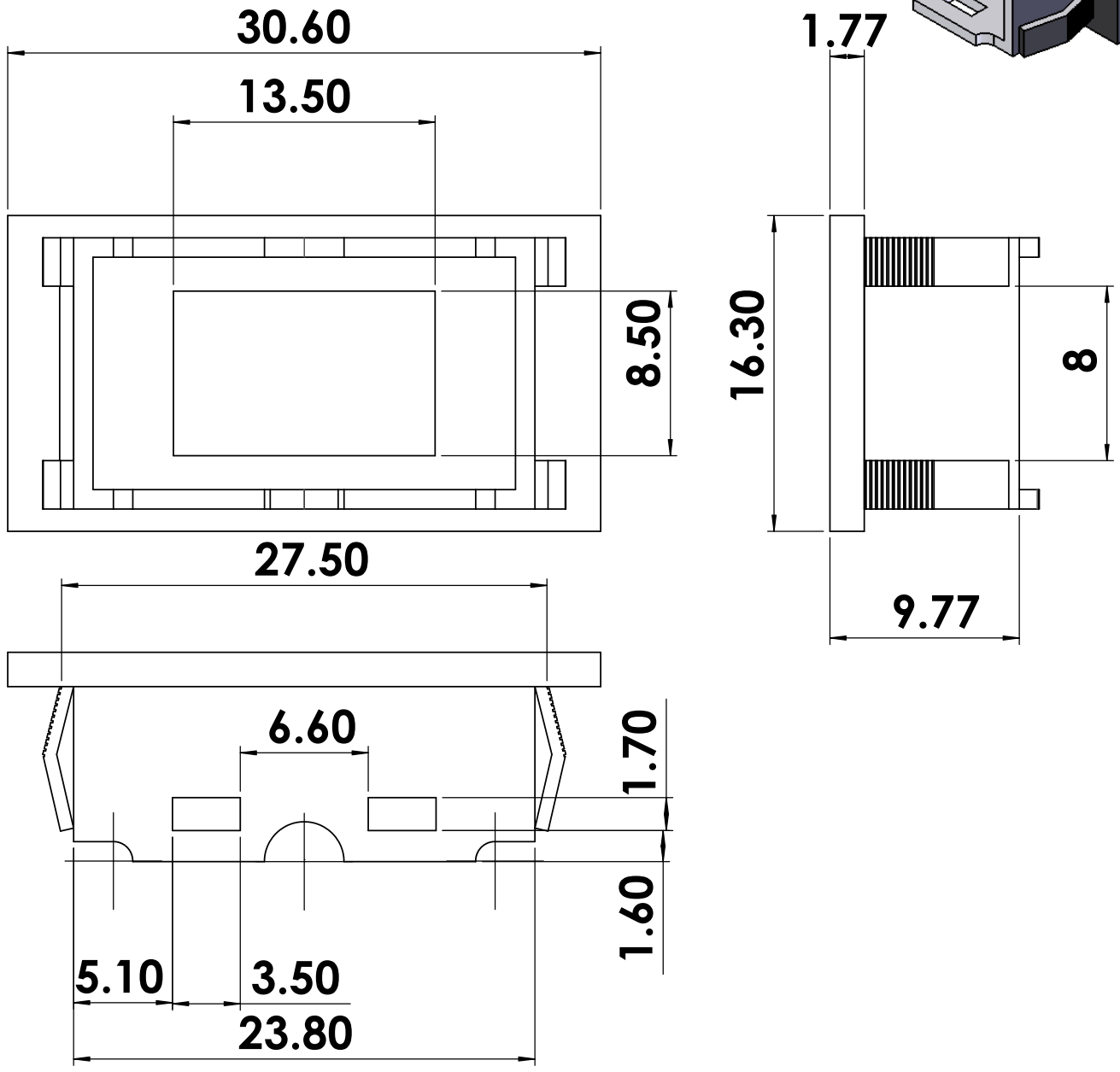

Cópia controlada de propriedade "SCOTT PLÁSTICOS Ltda",sendo proibida a reprodução total ou parcial.

CLIENTE: DIVERSOS	CONJUNTO: CHAVE HH		
DESCRIÇÃO: CAIXA CHAVE HH	CÓDIGO DE BARRAS: 7899194660S7	AREA: 0.002 M²	PESO: 0.001 KG
MATERIAL: NYLON PA 6.6	TOLERÂNCIA: +- 0.1/0.2		
BLANK: LARG X ALT	ESCALA: 1:1	QTD PÇS POR CONJ.: 00	**SCOTT** PLÁSTICOS LTDA
DESENHISTA: A.M.	DATA: 5/9/2006	CÓDIGO MOLDE: MP-053	