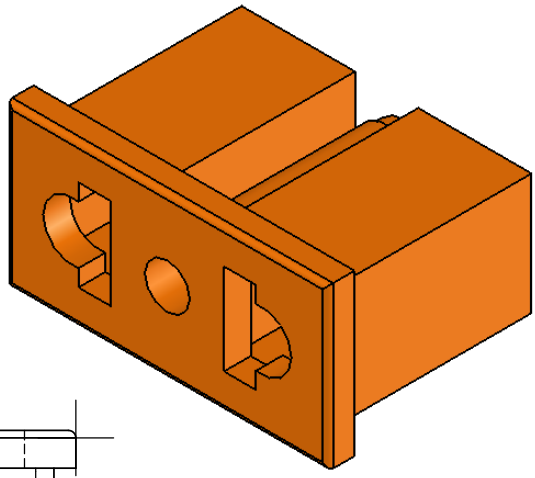

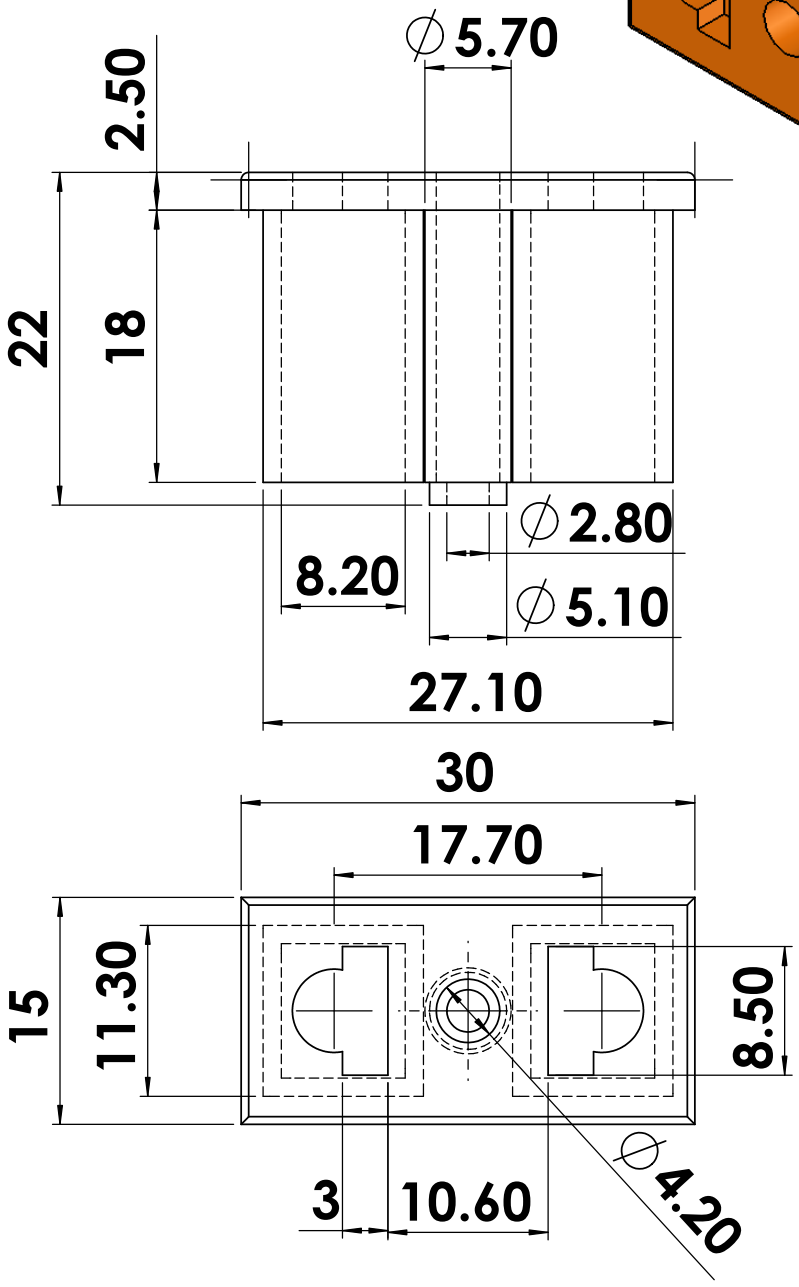

Cópia controlada de propriedade "SCOTT PLÁSTICOS Ltda",sendo proibida a reprodução total ou parcial.

CLIENTE: DIVERSOS	CONJUNTO: TOMADA AC		
DESCRIÇÃO: CAIXA TOMADA A/C	CÓDIGO DE BARRAS: 789919466047	AREA: 0.005 M²	PESO: 0.003 KG
MATERIAL: NYLON PA-6 FV 20	TOLERÂNCIA: +- 0.1/0.2		
BLANK: LARG X ALT	ESCALA: 2:1	QTD PÇS POR CONJ.: 00	SCOTT PLÁSTICOS LTDA
DESENHISTA: A.M. / DATA: 5/9/2006	CÓDIGO MOLDE: MP-048		