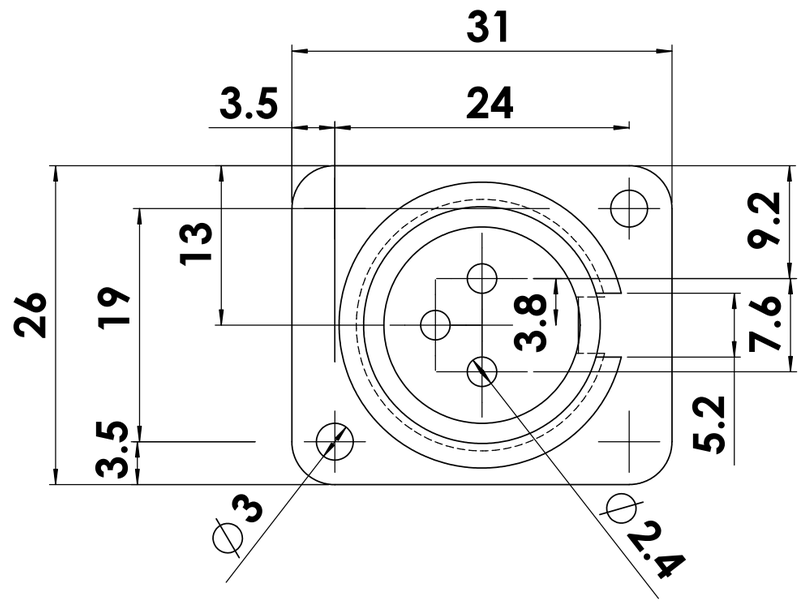

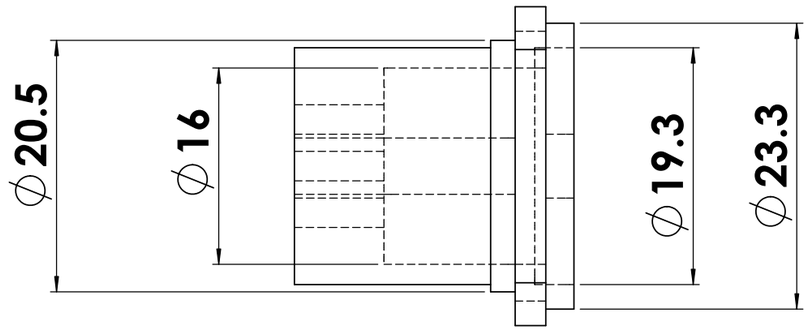

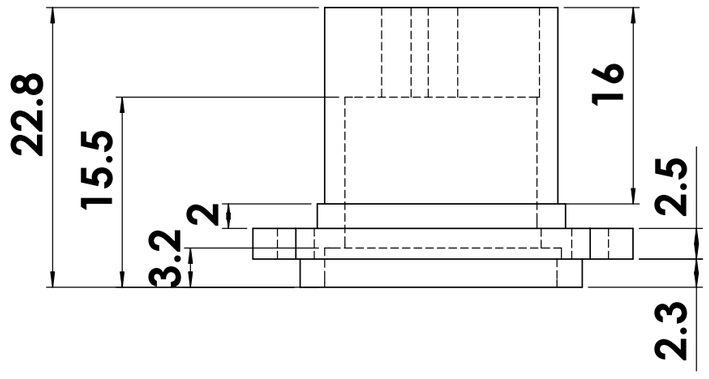

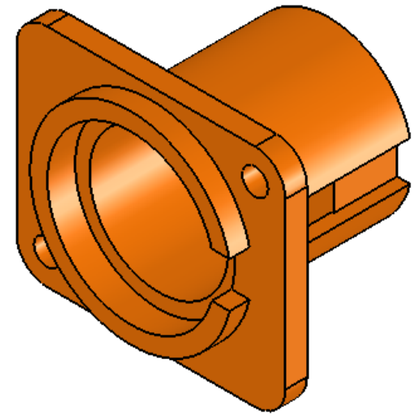

Cópia controlada de propriedade "SCOTT PLÁSTICOS Ltda", sendo proibida a reprodução total ou parcial

CLIENTE: DIVERSOS		CONJUNTO: TOMADA CANON	
DESCRIÇÃO: Tomada Canon XLR Fêmea T-XLRFI		CÓDIGO DE BARRAS: 789919460163	AREA: 0.004 m² / PESO: 0.005 kg
MATERIAL: NYLON 6 FV 2 + Bronze esp. 1.5mm		TOLERÂNCIA: +- 0.1/0.2	
BLANK: LARG X ALT		ESCALA: 2:1 / QTD PÇS POR CONJ.: 00	SCOTT PLÁSTICOS LTDA
DESENHISTA: A.M.	DATA: 5/9/2006	CÓDIGO MOLDE: MP-130	