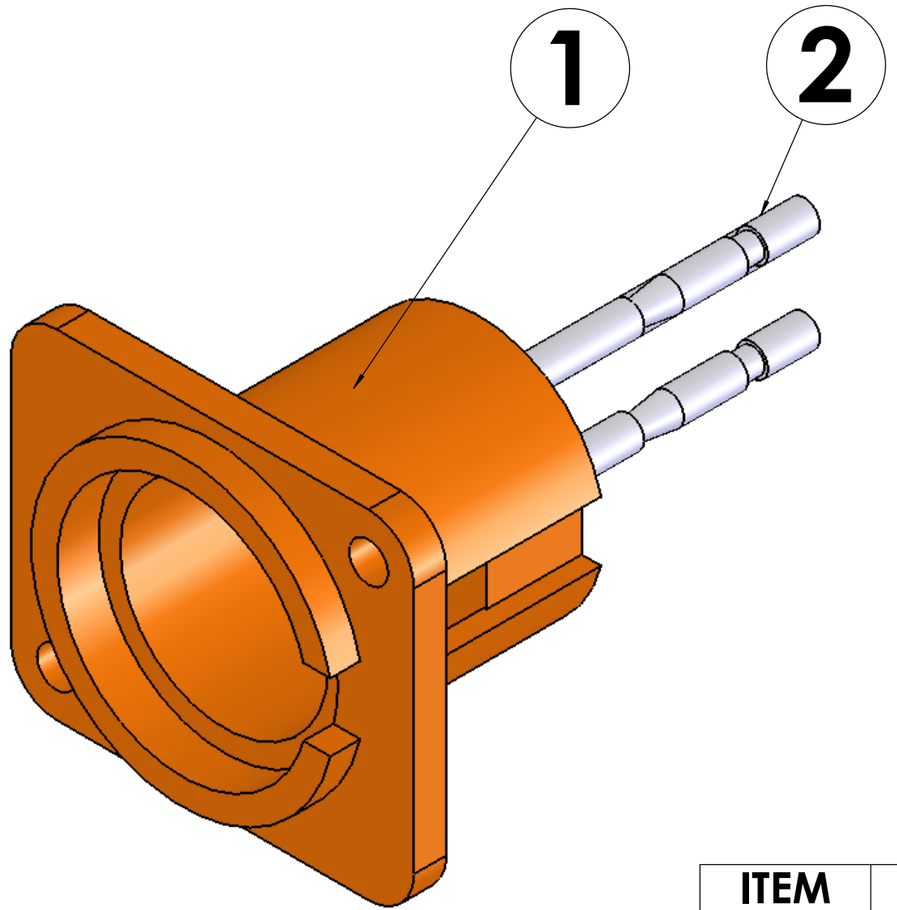

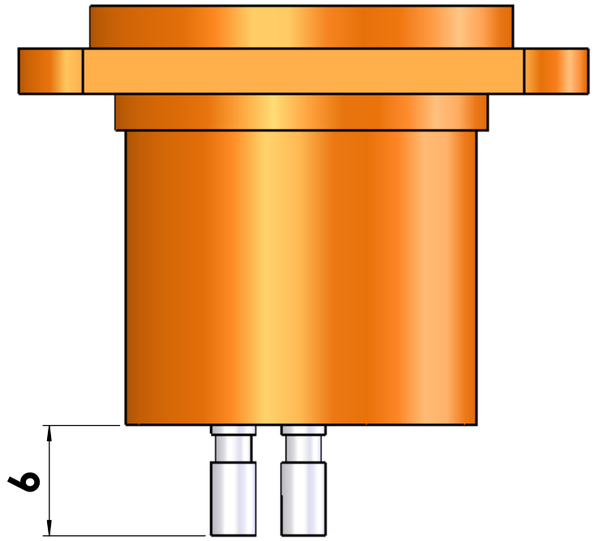

ITEM NO.	DESCRIÇÃO	CÓDIGO	QTDE
1	Canon Macho	789919464019	1
2	Terminal Canon Macho	789919464020	3

CLIENTE: DIVERSOS		CONJUNTO: CANON		
DESCRIÇÃO: TOMADA CANON FÊMEA		CÓDIGO DE BARRAS	AREA: - - - M²	PESO: - - - KG
MATERIAL: ESP. MM		TOLERÂNCIA		
BLANK: - - - X MM		ESCALA: 1:1	QTD PÇS POR CONJ.: 00	SCOTT PLÁSTICOS LTDA
DESENHISTA: A.M.	DATA: 5/9/2006	CÓDIGO MOLDE: - - -		

Cópia controlada de propriedade "SCOTT PLÁSTICOS Ltda", sendo proibida a reprodução total ou parcial.