Fuse Holder

Porta-Fusivel

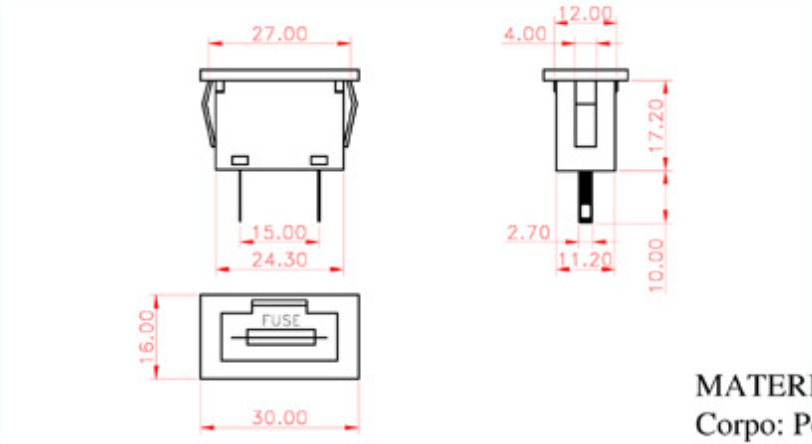

MATERIAL:
Corpo: Poliamida 6
Tampa: Poliamida 6
Terminais: Latão/Ni